RoHS

版本 REV	变更事项 CHANGE CONTENT	依据 THEREUNDER	变更日期 DATE
A0			

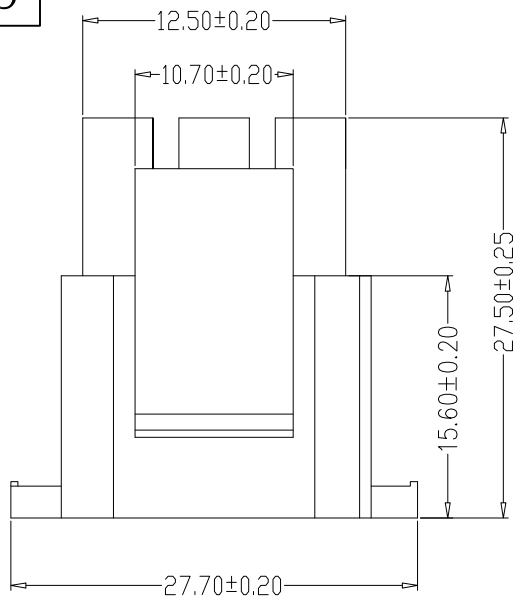

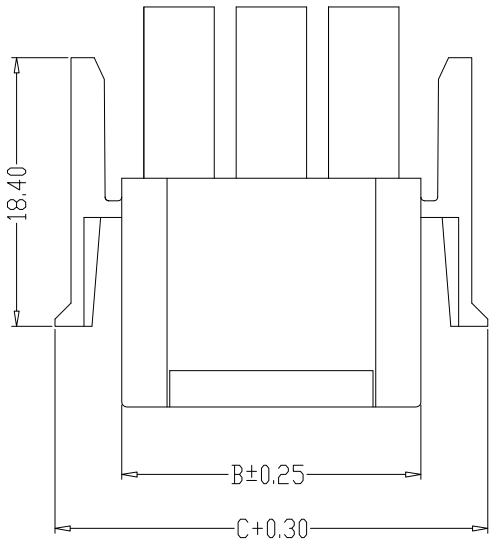

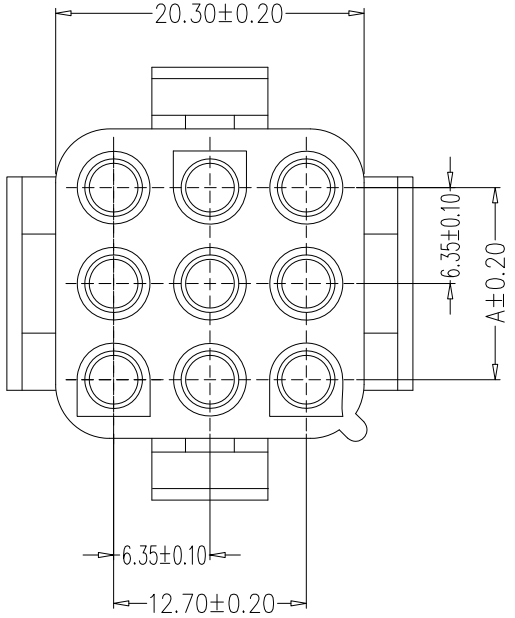

SPECIFICATIONS

1、Current Rating: 15A AC, DC
2、Voltage Rating: 600V AC, DC
3、Temperatuer Range: -25℃～+85℃
4、Contact Resistance: 20mΩ Min
5、Insulation Resistance: 1000MΩ Min
6、Withstanding Voltang: 5000V AC/minute
7、Material:Nylon66,UL94V-0

编　号	尺寸（mm）		
	A	B	C
C6350-3X02P	6.35	14.20	23.10
C6350-3X03P	12.70	20.55	29.50
C6350-3X04P	19.05	26.90	35.80
C6350-3X05P	25.40	33.25	42.15

x. ±0.5	x.°±	单位 UNIT	mm
.x±0.30	.x°±	比例 SCALE	
.xx±0.20	.xx°±	核准: APPROVED BY	
.xxx±0.005	.xxx°±	审核: CHECKED BY	
		制图: DRAWN BY	封文辉 2023.01.31

深圳市泰华电子有限公司
TaiHua Electronics Co. ,Ltd

版本:	A0	产品名称 Production name	63080三排孔座
页次:	1/1	产品料号 Product No	TH-C6350-3XNP
日期:		客户料号 Client No	